Squadra per finestra

Ferro colore naturale (bassa resistenza alla corrosione)
per altezza battuta 18mm

Designazione	Ordine / Costruttore no.	⊢⊣	⌶	∅	≠	▭	A		CHF
Squadra per finestra sin.	13.403/240 Ls	170	240	7	20x3		45	pz	56.00
Squadra per finestra des.	13.403/240 Rs	170	240	7	20x3		45	pz	56.00
Cardine con bullone con placca 20x34mm	13.403 B2		130	7		M8x50		pz	56.00
Cardine con bullone	13.403 D2		130	7		M8x50		pz	37.00

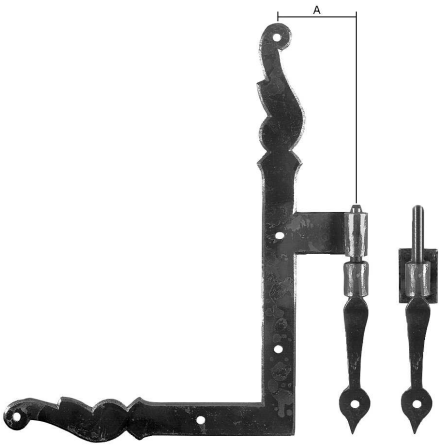

Pittogrammi per le misure

- ⊢⊣ Larghezza totale
- ⊢R⊣ Larghezza rosetta
- ⌶ Altezza totale
- ⌶R Altezza rosetta
- ⌶G Lunghezza della maniglia
- ⊢⊣ Sporgenza della superficie di montaggio
- ⊥ Sporgenza in mezzo al foro/Distanza alla chiave
- ⊢⊣ Profondità incastrata
- Distanza del mezzo foro vite della cima – mezzo foro della maniglia
- ∅ Diametro (Foro, mandrino, asta, tubo, corda o capocorda)
- ⧄ Ferro quadro/foro quadro
- Distanza dei fori di vite
- ≠ Sbalzo
- ≠ Spessore del materiale
- ▭ Filetto, vite
- A Misura A
- ⊞ Dimensioni della confezione/sconto scaglionato

info@hagerag.ch
+41 55 617 21 60