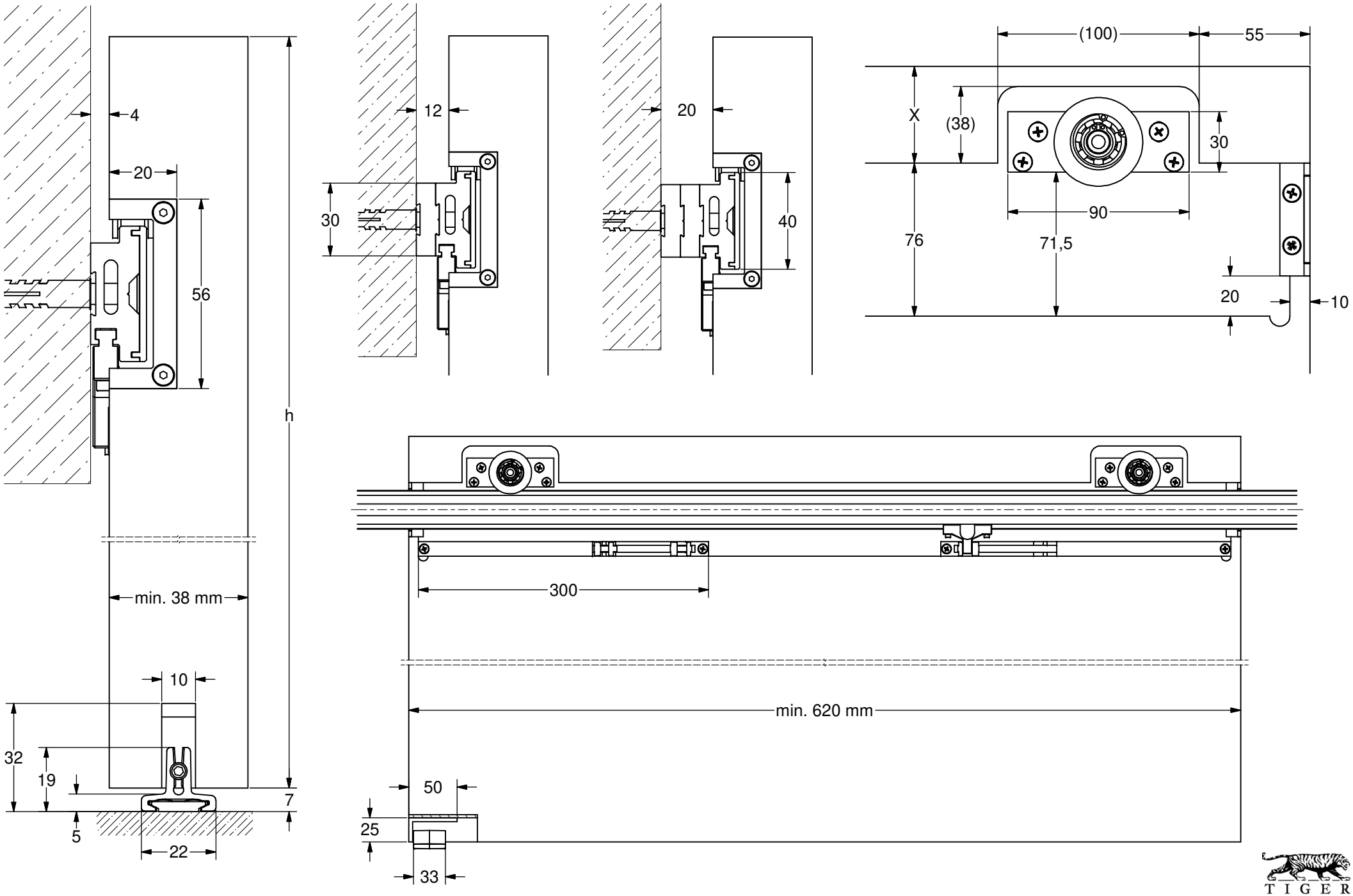
4
20
56
h
min. 38 mm
10
32
19
7
5
22
12
30
20
40
(100)
55
X
(38)
30
90
76
71,5
20
10
300
min. 620 mm
50
25
33